GN 565-SMA | Bygelhandtag

Aluminium med antibakteriell beläggning

MATERIAL
Aluminiumstång med ovalt tvärsnitt, med antibakteriell epoxybeläggning, RAL 9005 svart färg.

STANDARDUTFÖRANDE
Gängade ej genomgående hål.

KÄNNETECKEN OCH ANVÄNDNING
Handtagen GN 565-SMA har en silvermolybdatbaserad pulverbeläggning som ger dem antibakteriella egenskaper
Verkningsprincipen som aktiveras, minskar kontamineringen på ytor inom 24 timmar, så att slutligen mindre än 1 % bakterier och mindre än 5 % virus överlever.
De används i allmänhet inom hälso- och sjukvårdssektorn och i offentliga byggnader såsom flygplatser, järnvägsstationer, arenor osv.

SPECIALUTFÖRANDEN PÅ FÖRFRÅGAN
Andra längder och färger än standardutföranden.



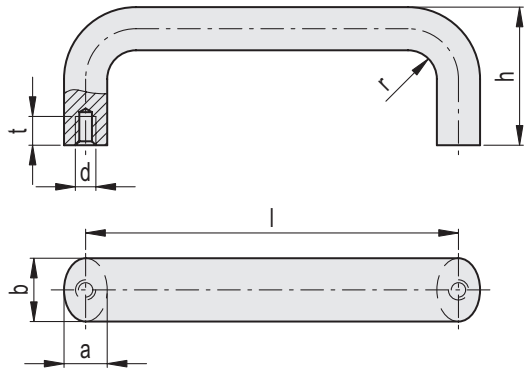

GN 565-SMA

Kod	Benämning	b	d	$l_{\pm 0.25}$	a	h	t_{min}	r	⚖
GN.64682	GN 565-20-100-SMA	20	M6	100	13	49	10	13	90
GN.64687	GN 565-20-112-SMA	20	M6	112	13	49	10	13	93
GN.64702	GN 565-20-128-SMA	20	M6	128	13	51	10	13	103
GN.64707	GN 565-20-160-SMA	20	M6	160	13	51	10	13	128
GN.64747	GN 565-26-128-SMA	26	M8	128	17	55	12	17	182
GN.64752	GN 565-26-160-SMA	26	M8	160	17	57	12	17	213
GN.64762	GN 565-26-192-SMA	26	M8	192	17	57	12	17	240
GN.64767	GN 565-26-300-SMA	26	M8	300	17	57	12	17	347
GN.70104	GN 565-35-250-SMA	35	M10	250	25	75	15	25	629
GN.70111	GN 565-35-300-SMA	35	M10	300	25	75	15	25	722
GN.70118	GN 565-35-400-SMA	35	M10	400	25	75	15	25	907
GN.70125	GN 565-35-500-SMA	35	M10	500	25	75	15	25	1095

Alla design rättigheter förbehållna i enlighet med lagen. Ange alltid källan vid reproduktion av våra ritningar.